第36回　高松市シングルス選手権大会 兼 高松市長杯

平成26年11月　2日（日）　9:00～17:00　亀水コート

男子

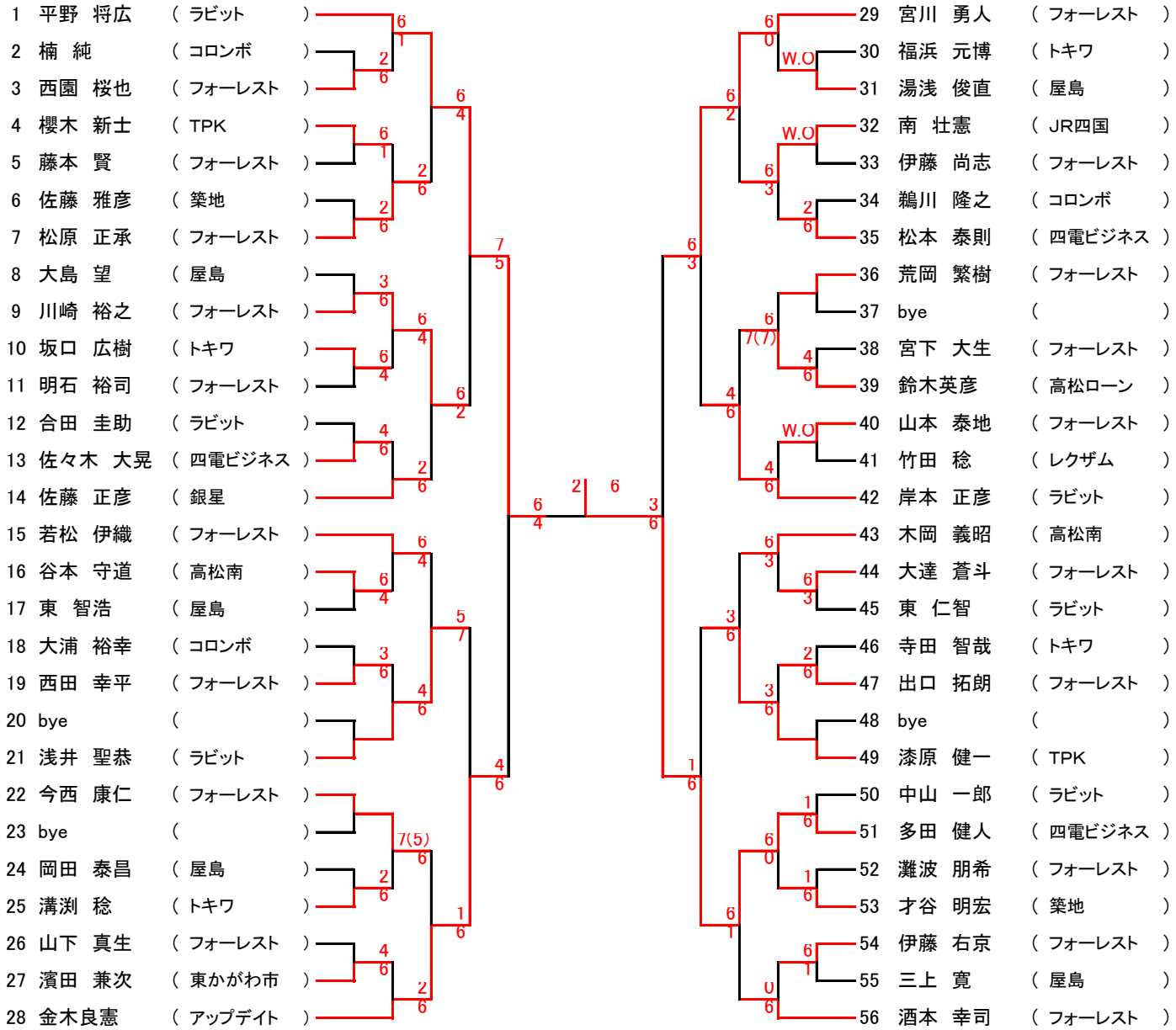

第36回　高松市シングルス選手権大会 兼 高松市長杯

平成26年11月　2日（日）　9:00～17:00　亀水コート
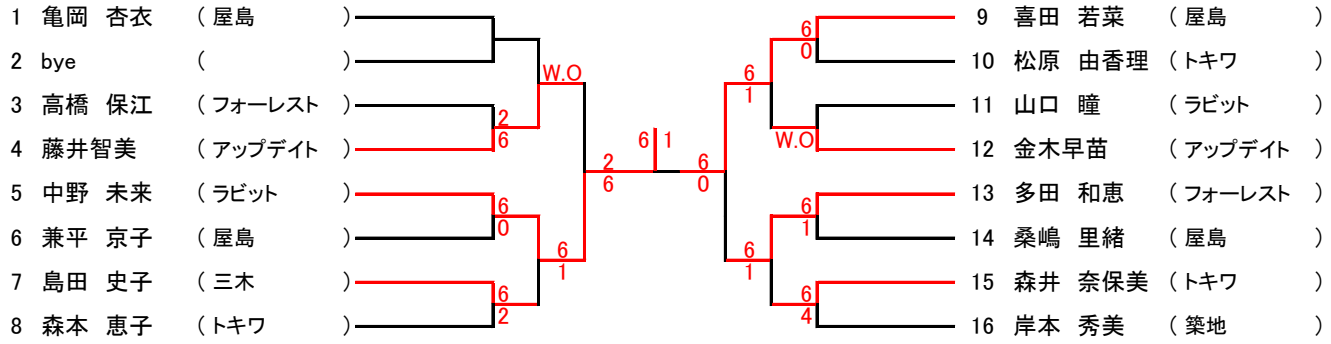
女子